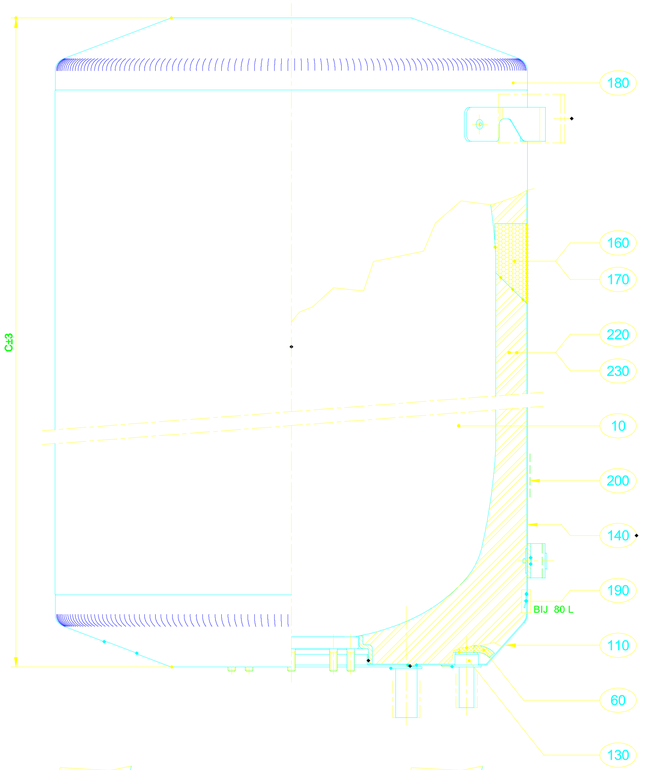

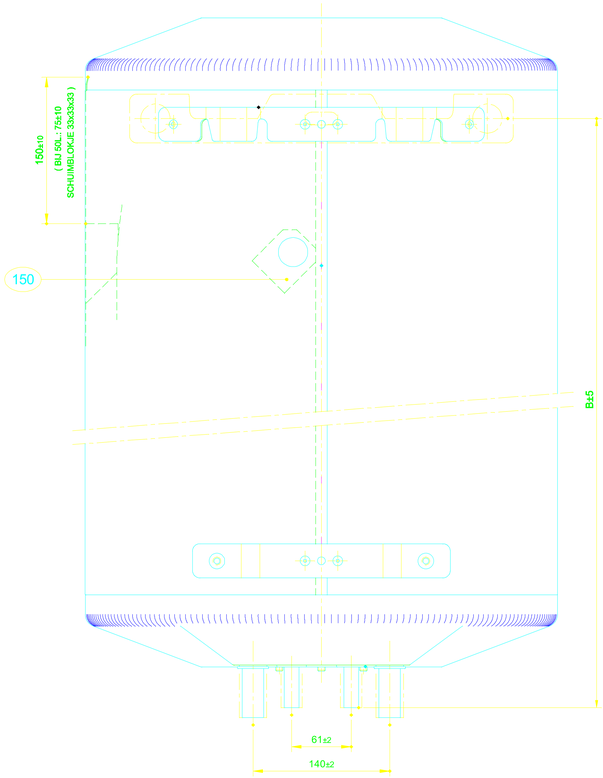

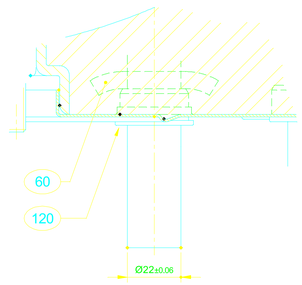

30kW-WISSELAAR

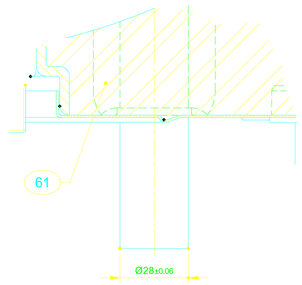

40kW-WISSELAAR

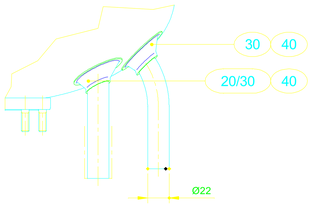

ERUPTION-UITVOERING

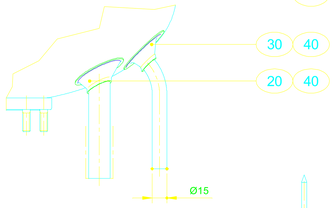

STANDAARD-UITVOERING

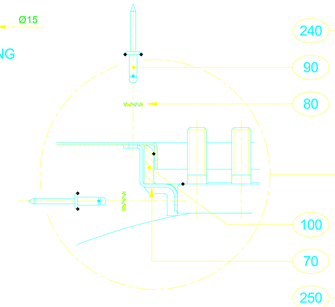

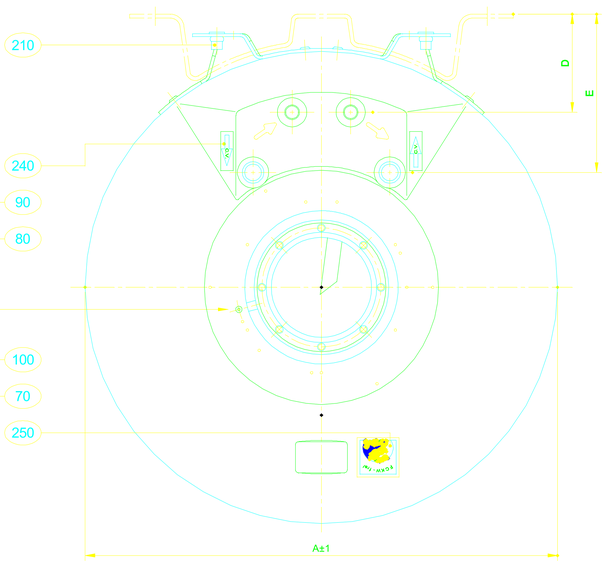

STANDAARD-UITVOERING (SAN.AANSL. Ø15mm)

INHOUD	kW	MAG.NR.	ØA	B	C	D	E
50 l.	30	693000	429	576	650	105	133
80 l.	30	693001	484	726	788	100	162
100 l.	30	693002	484	871	933	100	162
120 l.	30	693003	484	1026	1088	100	162
120 l.	40	693004	484	1026	1088	100	162
150 l.	30	693005	484	1216	1278	100	162
150 l.	40	693006	484	1216	1278	100	162

ERUPTION-UITVOERING (SAN.AANSL. Ø22mm)

INHOUD	kW	MAG.NR.	ØA	B	C	D	E
120 l.	30	50194	484	1026	1088	100	162
120 l.	40	50195	484	1026	1088	100	162
150 l.	30	50196	484	1216	1278	100	162
150 l.	40	50197	484	1216	1278	100	162

AUTEURSRECHT VOORBEHOUDEN
VOLGENS DE WET

Formaat: A1 Schaal: 1:2,5 mm
Proj.
Toleranties (tenzij aangegeven):
Maten :
Gaten :
Hoeken(°) :
Controlepunt :

Proj.nr.: Verv.: 01142, bl.1
Opm.: GETEKEND IS DE 30kW-UITVOERING
Materiaal/Mag.nr.

GRONDMODEL
C.V.-BOILER

inventum

Rev.	Datum		
		Accoord	Prod.
2	(190804)		Prj.
1	171001		Tek.

02514

Blz.: 1 Aant.: 1